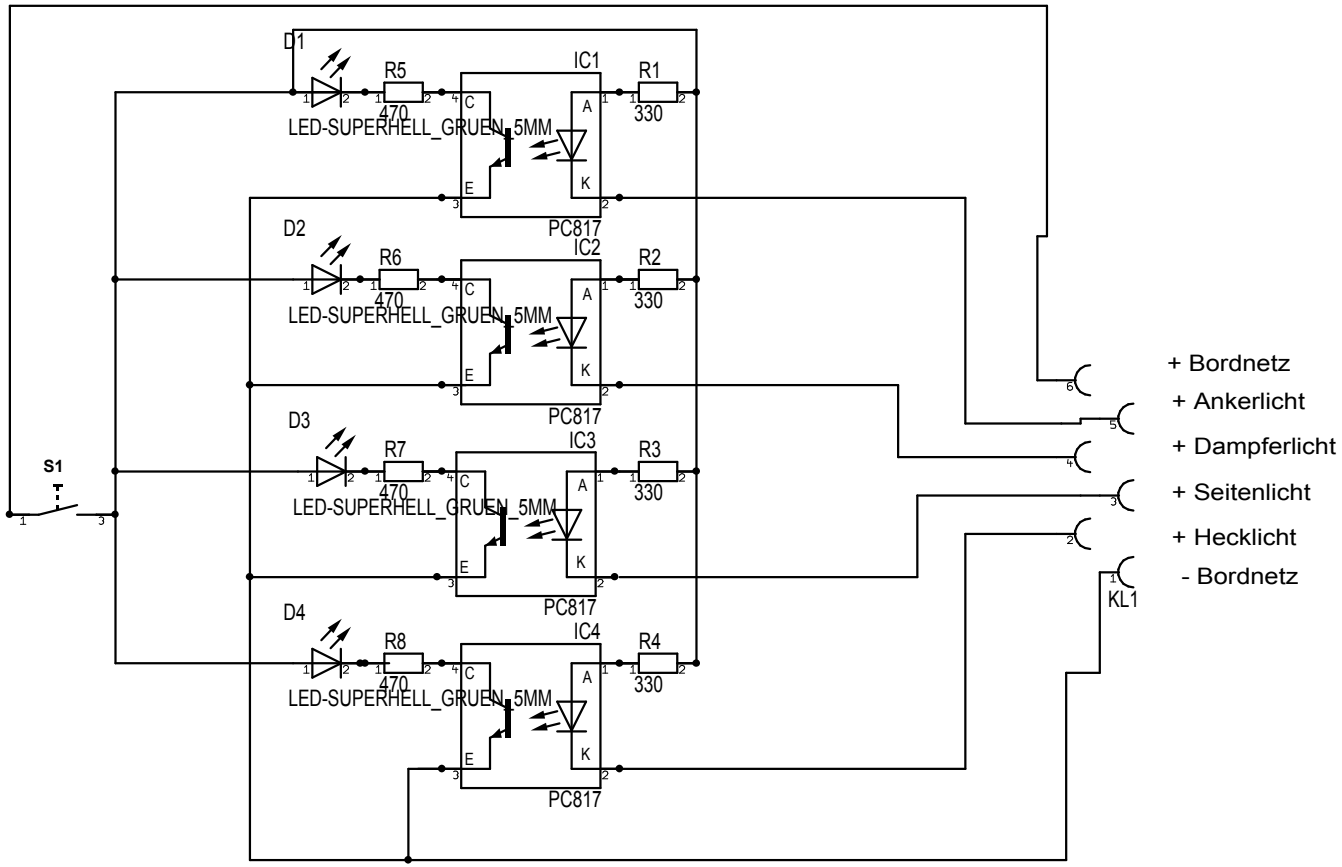

Datum: 26.05.10	Maßstab: 100,00%	Projekt: **Lampencheck**	Lampenprüfung auf Durchgang
Name: Andreas Heger		**Andreas Heger**	
letzte Änderung: 26.04.10		**DL5AKN**	