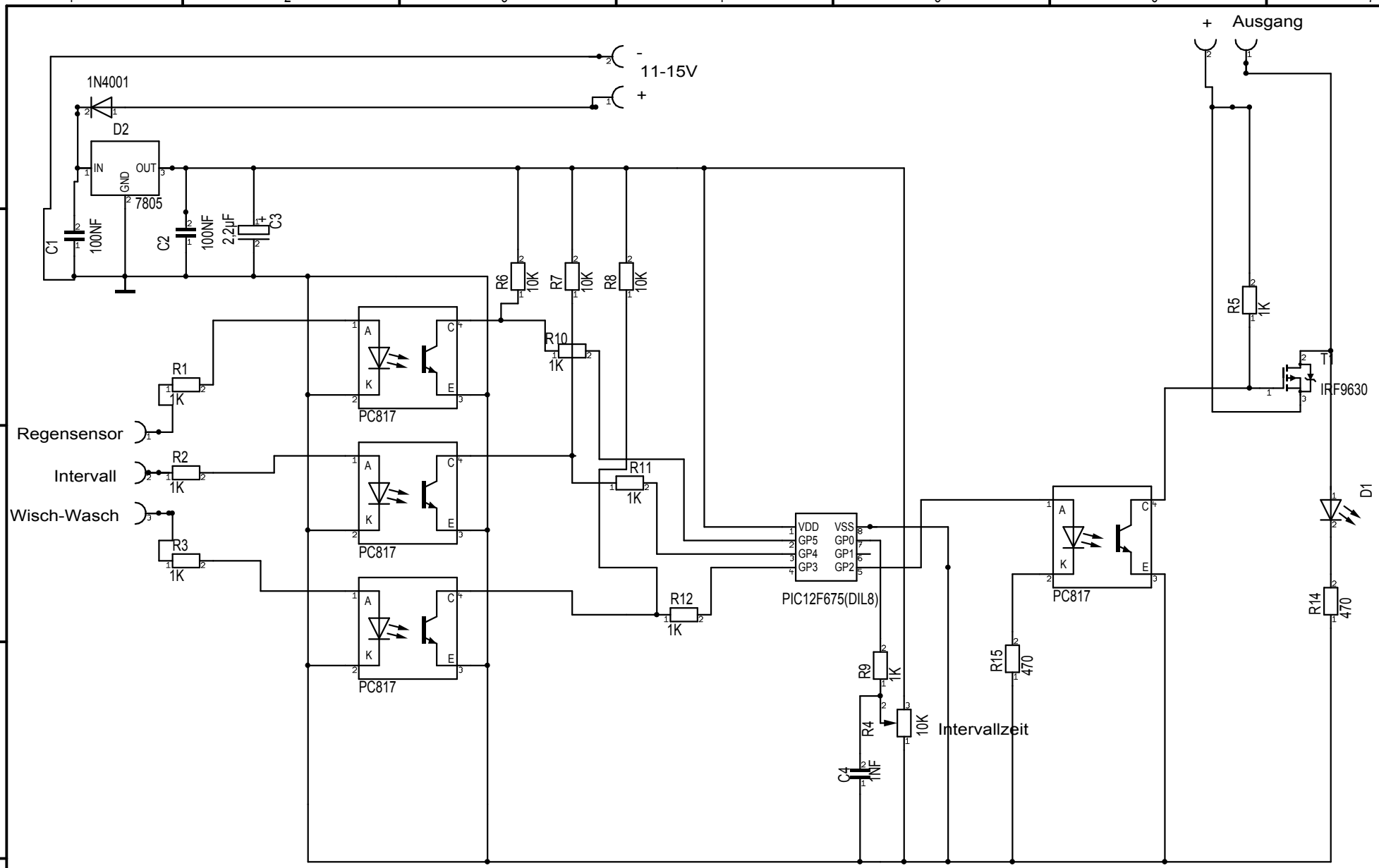

Datum: 13.05.10	Maßstab: 100,00%	Projekt: **Intervallschalter**	Intervallbetrieb Wisch-Wasch Betrieb Regensensor Betrieb
Name:		**Andreas Heger**	
letzte Änderung: 03.04.10		**DL5AKN**	